	図面	品　　名	品　　番	色仮決	数
1	○	アメージュ便器部（床排水）	YBC-Z30S/BW1		1
2	○	ｱﾒｰｼﾞｭｼｬﾜｰﾄｲﾚ機能部(ECO5・手洗付・Z2ｸﾞﾚｰﾄﾞ)	DT-Z382/BW1		1
3	○	ワンタッチ式紙巻器	CF-AA22H/WA		1
4	○	タオルリング（スタンダードシリーズ）	KF-91		1

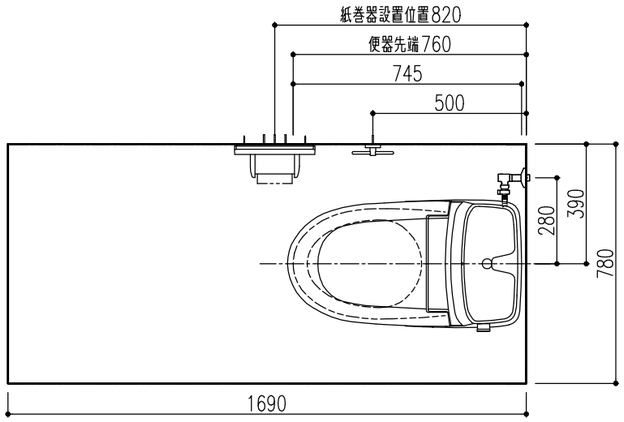

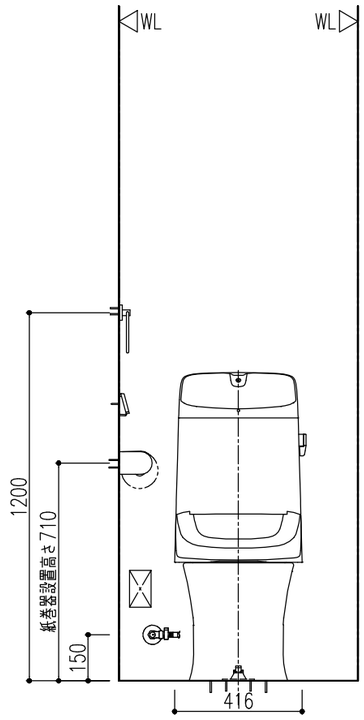

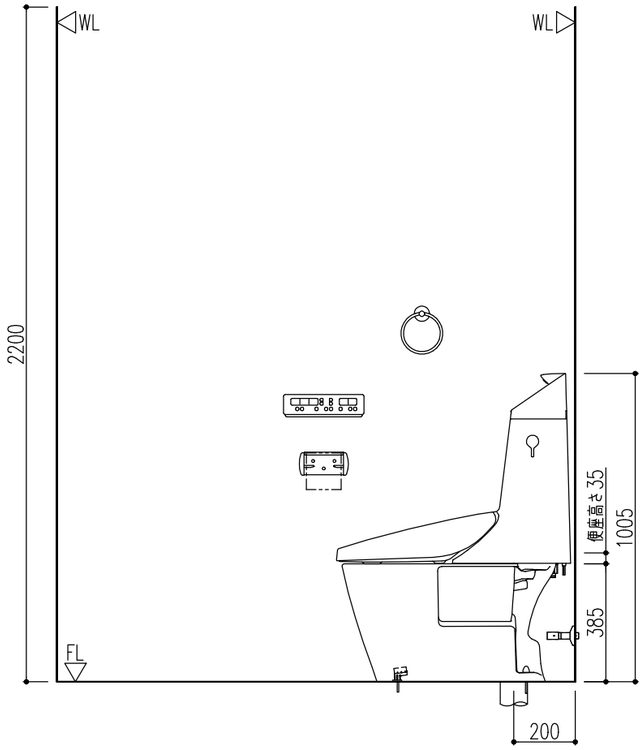

【共通】

※部品表の「図面」列に○がないものは図面表示されません。

・このプランの施工情報については事前に商品の施工説明書や工事用図面集にてご確認ください。
　2枚目以降の機能図にも商品情報の記載があります。

・商品仕様・図面の改良や仕様変更等は、予告なく行う場合があります。

・壁面に取り付ける商品にはあらかじめ壁補強が必要です。必要な壁面工事は2枚目以降の機能図にてご確認ください。

・壁埋込みの必要な商品はあらかじめ商品に合わせた開口を行ってください。

・電源が必要な商品には、商品の仕様に合わせたコンセント設置等の電気工事(別途工事)を
　あらかじめ行ってください。商品の施工説明書にて工事内容をご確認ください。

・コンセントは、電源コードの届く範囲で床面より高く水のかからない位置に設けてください。
　また、コンセントの壁給水真下部設置や給水ホースとの接触は感電・火災の原因になりますので避けてください。

・扉等の建築物による干渉をご確認ください。

・アクセサリー類・手洗器の設置位置は参考寸法です。使いやすさに合わせて取付位置を決定ください。

・(　　)内寸法は、参考寸法です。

・陶器寸法許容差はJIS A5207に準じています。

・結露水・小水によるシミの発生を防ぐため、トイレ床材には防水加工が施された床材をご使用ください。

【便器】

・洗浄水量：大5L、小3.8L

・製品両側面から70mm以上の空間を確保してください。

・タンク上部に棚等を設置する場合は、床から1150mm以上の空間が必要です。

・D種接地工事が必要です。アースターミナル付接地極付コンセントを使用してください。

・定格消費電力330W(タンク部)

・機能部電源コード長さ1000mm

・インバータ照明により誤作動する場合があります。

《重要》

排水管の立ち上げ高さは床仕上げ面から60±5mmにしてください。排水管が床仕上げ面と同じ高さの場合は市販の60mm立ち上げ用部材(持ち出しニップル)を別途手配ください。

特記事項	物件名	不二軽窓在庫	案件No.	図面名	担当	図面	図番　：
			A2102001219961	簡易取付設置図	前坂　洋一		株式会社 LIXIL
	仕様	アメージュシャワートイレノECO5　床排水 一般地	見積No.	縮尺	日付		
			M21023294853-005-1	1/20	2025.06.03		

A3　　1100KXDS01　　20250603M595-01