ＴＵＡ４６ＺＦＰＶ

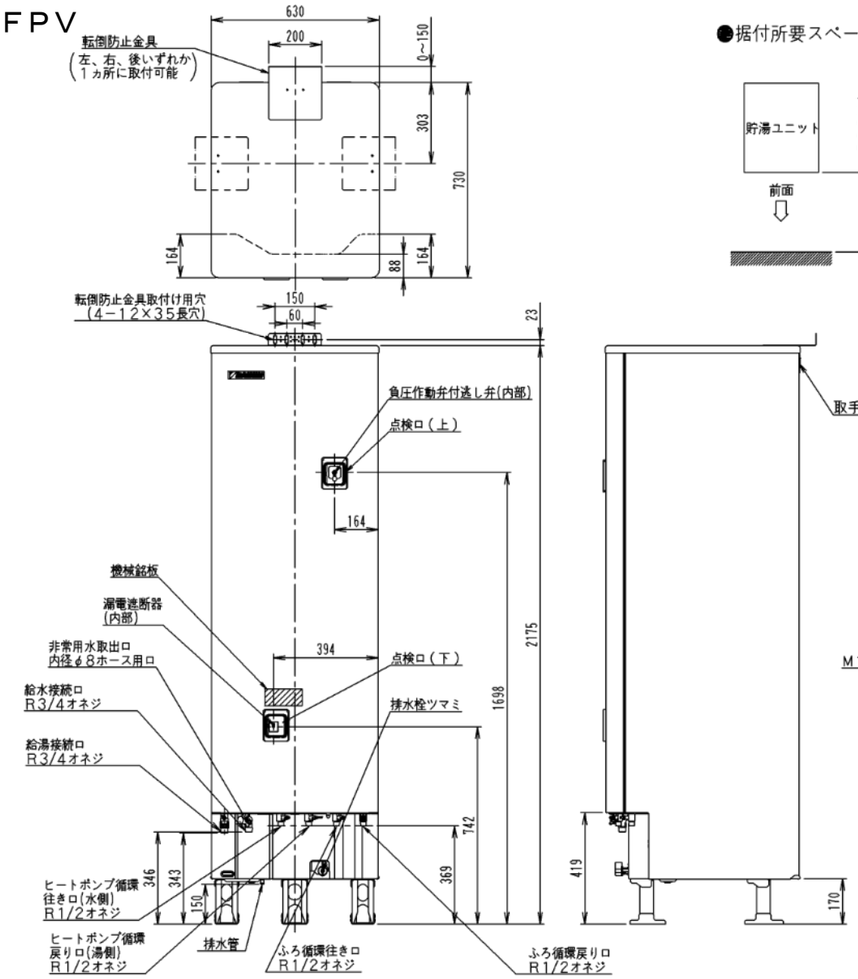

●据付所要スペース

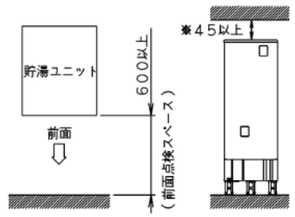

注１）貯湯ユニット上部スペース（※部）は
　　４５mm以上（推奨２００mm）確保してください。
注２）据付所要スペース以外に本体の搬入・搬出・
　　据付作業ができるスペース及び通路を確保して
　　ください。

●アンカーボルトおよび配管位置図
(上から見た図)

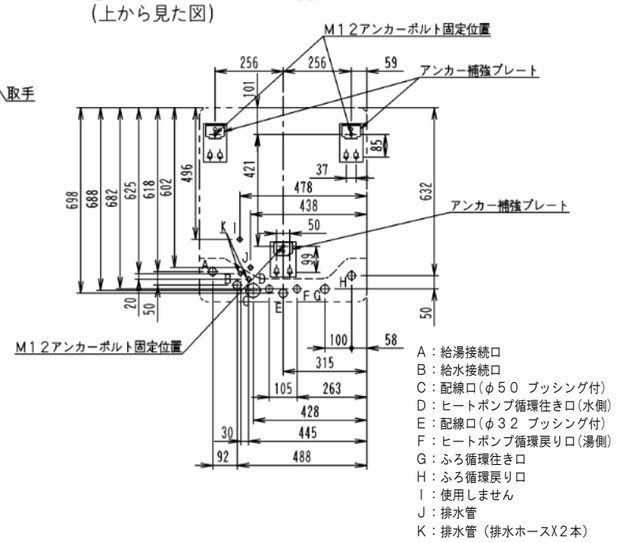

A：給湯接続口
B：給水接続口
C：配線口(φ50 ブッシング付)
D：ヒートポンプ循環往き口(水側)
E：配線口(φ32 ブッシング付)
F：ヒートポンプ循環戻り口(湯側)
G：ふろ循環往き口
H：ふろ循環戻り口
I：使用しません
J：排水管
K：排水管（排水ホースX2本）

《注》転倒防止金具、台所リモコン、浴室リモコン、リモコンコードは別売品です。

3D145206A

ＲＱＷ６０ＺＶ

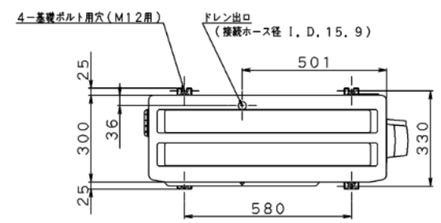

据付所要スペース

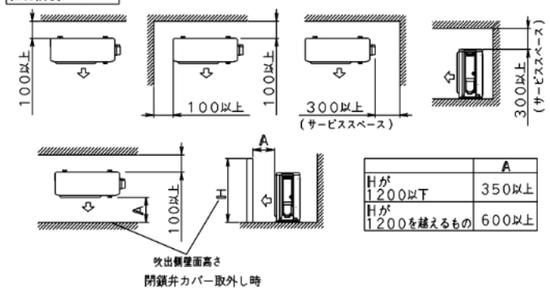

	A
Hが1200以下	350以上
Hが1200を越えるもの	600以上

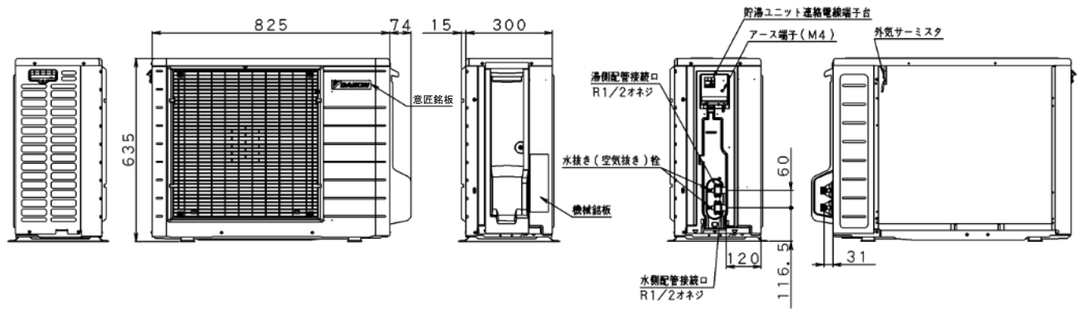

3D145166

仕　様

項目 ＼ 機種		ＥＱＡ４６ＺＦＰＶ	
		ＴＵＡ４６ＺＦＰＶ	ＲＱＷ６０ＺＶ
適用電力制度		－	
機能		パワフルシャワー型フルオートタイプ	
タンク容量	（Ｌ）	４６０	
電源		単相２００Ｖ　５０／６０Ｈｚ	
★1 能力電気特性	中間期標準加熱能力（ｋＷ）	６．０	
	中間期標準消費電力（ｋＷ）	１．３２０	
	夏期加熱能力（ｋＷ）	４．５	
	冬期高温加熱能力（ｋＷ）	６．０	
	冬期高温消費電力（ｋＷ）	２．０００	
	最大運転電流（Ａ）	１９	
圧縮機	形式	－	全密閉スイング式
	電動機出力（ｋＷ）	－	１．１０
ファン	形式	－	プロペラ
	電動機出力（Ｗ）	－	３０×１
給水方式		先止め式／減圧弁、逃し弁による水道直結	
最高使用圧力	（ｋＰａ）	３７０	
タンク材料		高耐食性ステンレス鋼板	
減圧弁	（ｋＰａ）	内蔵（３３０）	
冷媒	（充填量ｋｇ）	Ｒ７４４（１．００）	
水循環配管	最大長さ（ｍ）	２５（曲がり１０ケ所以下）	
	最大高低差（ｍ）	３	
水配管の断熱		断熱要（給水・給湯・ふろ往き・戻り、ＨＰ往き・戻り）	
運転音 ★2	中間期標準（ｄＢ）	－	５５
	冬期高温（ｄＢ）	－	５８
質量	（ｋｇ）	６９（満水時５２９）	５２

注）1. ★1運転特性はＪＩＳ Ｃ ９２２０：２０１８に基づいた数値です。
　　中間期標準加熱能力（給水１７℃、出湯６５℃、外気温１６℃ＤＢ／１２℃ＷＢ）条件による
　　夏期加熱能力（給水２４℃、出湯６５℃、外気温２５℃ＤＢ／２１℃ＷＢ）条件による
　　冬期高温加熱能力（給水９℃、出湯９０℃、外気温７℃ＤＢ／６℃ＷＢ）条件による
　2. ★2ＪＩＳ Ｃ ９２２０：２０１８に準拠した値です。
　3. 使用水は水道法で定められた水質基準に適合した水を使用してください。

機外配線要領

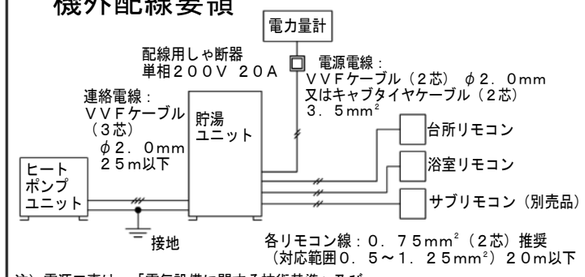

注）電源工事は、「電気設備に関する技術基準」及び「内線規程」に従って指定工事業者が施工し、必ず、専用回路を使用してください。

太陽光自家消費促進型
＜自然冷媒（ＣＯ２）・家庭用ヒートポンプ給湯機＞
エコキュート

ＥＱＡ４６ＺＦＰＶ

仕様・外形図

ダイキン工業株式会社

図番　3JHB25504